ПРОИЗВОДИТЕЛЬ:
«ООО КомфортБебиЛайн»
дочернее предприятие ООО «Вектор»

Проспект Пятилеток, 2 лит. А,
офис 11Н, Санкт-Петербург, 193381,
Россия, +7 (812) 440 08 09

Бесплатная линия поддержки покупателей:

8 (800)500-4813

comfortbabyline

info@comfortbaby.com

comfortbaby.com

Гардеробная ComfortBaby
для детской комнаты

ИНСТРУКЦИЯ ПО СБОРКЕ И ЭСКПЛУАТАЦИИ

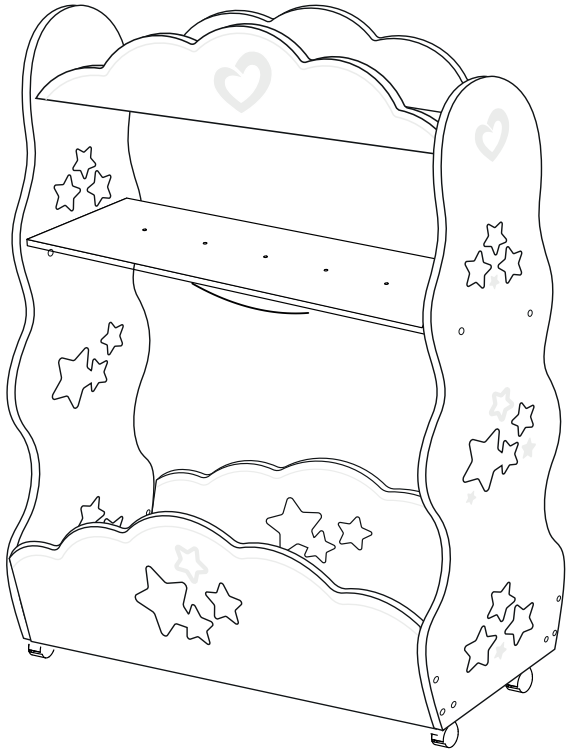

Важно. Сохранить для дальнейшего использования.
Прочтите внимательно.

КОМПЛЕКТАЦИЯ:

1. Стойка под вешалки – 1 шт;
2. Стенка боковая – 2 шт;
3. Днище – 1 шт;
4. Фасады нижние – 2 шт;
5. Полка средняя – 1 шт;
6. Полка верхняя – 1 шт;
7. Фасады верхние 2 шт;
8. Винт конфирмат 7*50 мм – 33 шт;
9. Шкант 8*30 мм – 12 шт;
10. Колесо – 4 шт;
11. Шестигранный ключ 4 мм – 1 шт;
12. Шайба силиконовая – 33 шт (по желанию, можно надеть на винт (№8) для сохранения лакокрасочного покрытия).
13. Заглушка на винт – 33 шт.

ИНСТРУКЦИЯ ПО СБОРКЕ:

1. Возьмите дно гардеробной (№3) и вставьте с торцов шканты (№9) 4 шт.
2. Соедините дно (№3) с боковыми стенками гардеробной (№2) с помощью винтов (№8) и ключа (№11).
3. Возьмите среднюю полку гардеробной (№5) и вставьте с торцов шканты (№9) 4 шт.
4. Соедините среднюю полку (№5) с боковыми стенками гардеробной (№2) с помощью винтов (№8) и ключа (№11).
5. Возьмите нижние фасады гардеробной (№4) и соедините с боковыми стенками гардеробной (№2) с помощью винтов (№8) и ключа (№11).
6. Возьмите стойку под вешалки (№1) и соедините со средней полкой гардеробной (№5) с помощью винтов (№8) и ключа (№11).
7. Возьмите верхнюю полку гардеробной (№6) и вставьте с торцов шканты (№9) 4 шт.
8. Соедините верхнюю полку гардеробной (№6) с боковыми стенками гардеробной (№2) с помощью винтов (№8) и ключа (№11).
9. Соедините верхние фасады гардеробной (№7) с боковыми стенками гардеробной (№2) с помощью винтов (№8) и ключа (№11).
10. Вставьте колёса (№10) в отверстия под колёса, в нижней части боковых стенок гардеробной (№2).
11. Вставьте заглушки (№13) на винты (№8) там, где это необходимо.

УХОД ЗА ИЗДЕЛИЕМ:

• Для чистки не используйте средства, содержащие хлор и абразивные частички, иначе поверхность может быть повреждена.

• Чтобы продезинфицировать и заодно удалить загрязнения с эмали, достаточно протереть поверхность мокрой тряпкой с добавлением моющего средства для посуды.

• Исключите воздействие высокой температуры на мебель из МДФ. В ином случае ее эксплуатационный срок может быть значительно снижен.

• Нельзя допускать хранения и эксплуатации мебели в помещениях с резкими перепадами температуры. Оптимальная температура в помещении – от + 10° С до +25° С, допустимый диапазон влажности – 40-70%.

• Долговечность любой мебели из МДФ также зависит от качества первоначальной сборки. Если сборка не была осуществлена правильно, это может помешать правильной эксплуатации.

Вы всегда можете вызвать сборщика для Москвы и Санкт-Петербурга, по номеру 8-800-500-4813, или же оставить заявку на поиск сборщика из региона.

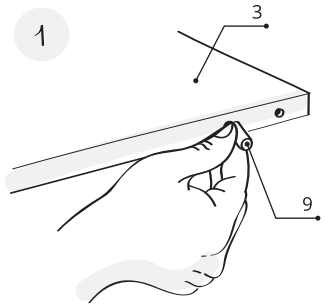

Вставьте с торцов шканты

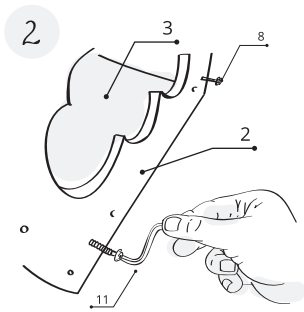

Соедините дно с боковыми стенками

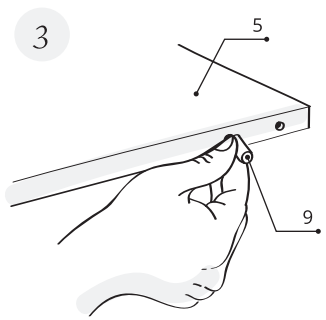

Вставьте с торцов шканты

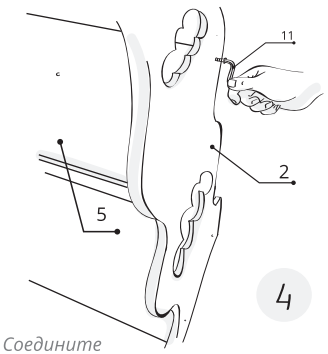

Соедините среднюю полку с боковыми стенками

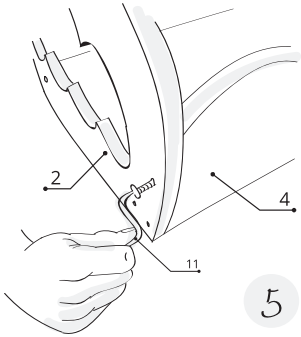

Соедините нижние фасады с боковыми стенками

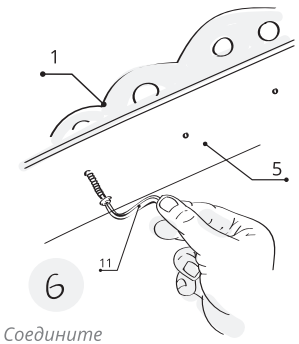

Соедините среднюю полку и стойку вешалки

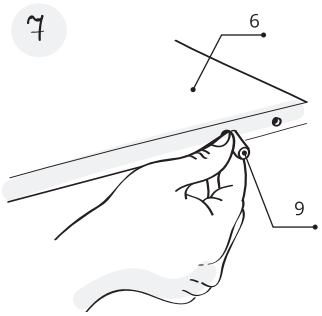

Вставьте с торцов шканты

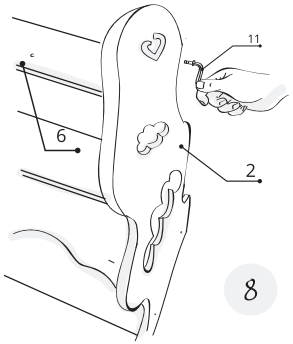

Соедините верхнюю полку с боковыми стенками

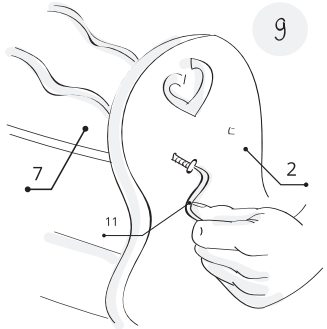

Соедините верхние фасады с боковыми стенками

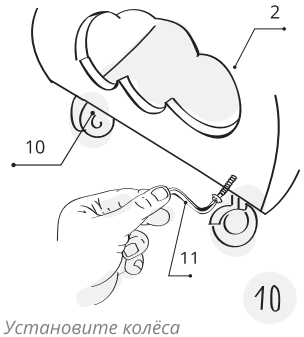

Установите колёса

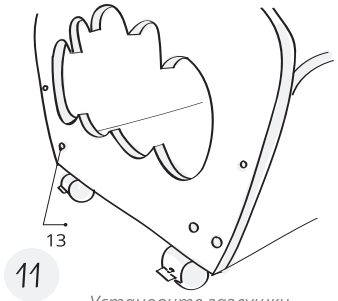
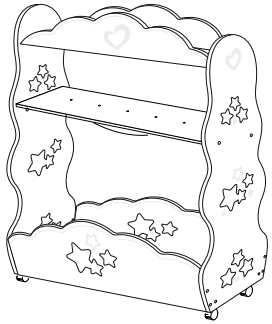
Установите заглушки